BRISTOL-C + M/B100

kW	kW	%	%			m³			kg	∅
6{/tip}	6	77	72	2.4	0.95	109			57	150

					A
	276 X 262 X 280		30		

Características

- Potencia calorífica: 6kw
- Potencia carbón: 6kw
- Rendimiento (%): 77%
- Rendimiento CARBON (%): 72%
- Consumo (kg/h): 2.4kg/h
- Consumo CARBON (kg/h): 0.95kg/h
- Volumen calefactable (m3): 109m3
- Interior Vermiculita
- Elaborado en Fundición y chapa
- Peso (kg): 57kg
- Diámetro salida de humos (cm): 150cm
- Sistema de cristal limpio
- Boca útil cámara (mm): 276 X 262 X 280mm
- Multifuel
- Tamaño máx. troncos (cm): 30cm
- Doble Combustión
- Accesorios compatibles no incluidos: M/B60; M/B100

5 years guarantee

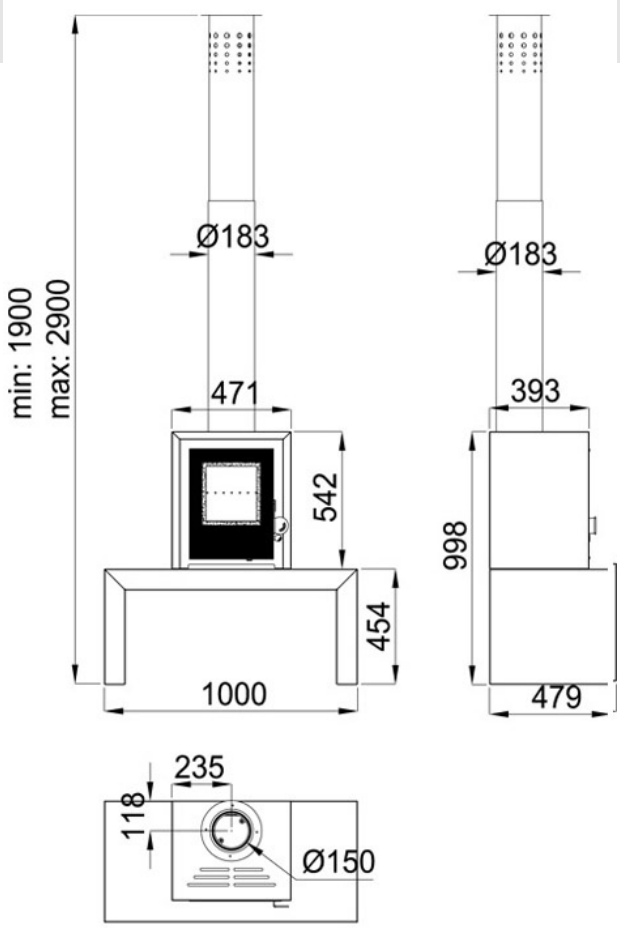

Medida Boca Util: 276 x 262 x 280 mm

Dada la continua mejora de nuestros productos y el perfeccionamiento de nuestro proceso de fabricación, las dimensiones, la estética del producto y las características técnicas están sujetas a posibles variaciones sin previo aviso por parte de nuestra empresa.

www.bronpi.com

BRONPI
...la excelencia en el fuego

©Bronpi Calefacción, S.L. tiene reservados todos los derechos sobre las imágenes que aparecen en este documento. Está prohibida la reproducción o la difusión parcial o total de las fotografías y así como del texto. Tanto la marca como los símbolos son distintivos propiedad exclusiva de la empresa. Los infractores serán procesados conforme a la ley.